LOCATiS MATERIELS

FICHE TECHNIQUE

HAUTE-AVESNES | CAMPAGNE-LÈS-HESDIN | BAPAUME

www.locatis-materiels.fr | 03.61.62.87.00

CHARGEUR SUR PNEUS 2T4

BOBCAT S450



CACES REQUIS:

R482 Cat A

DIMENSIONS		
A	3558 mm	
B	1976 mm	
C	23,0°	
D	214 mm	
E	900 mm	
F	2502 mm	
G	3172 mm	
H	26.0°	
I	2157 mm	
J	2781 mm	
K	587 mm	
L	40,0°	
M	91,0°	
N	1575 mm	
O	1940,6 mm	
P	1221,7 mm	
Q	Largeur hors tout avec pneus standard	1490 mm
Q	Largeur hors tout avec pneus usage intensif 10 x 16,5, 10 plis, jantes déportées	1355 mm
Q	Largeur hors tout avec pneus super larges 31 x 12-16,5, 10 plis	1670 mm

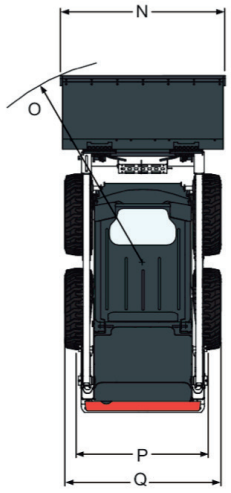

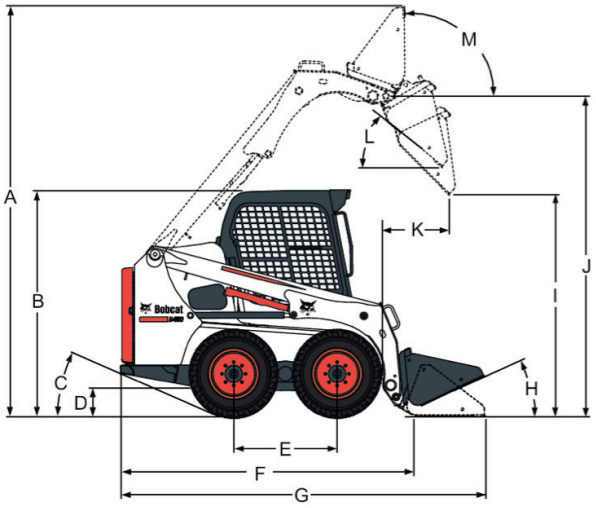

LOCATiS MATERIELS

FICHE TECHNIQUE

HAUTE-AVESNES | CAMPAGNE-LÈS-HESDIN | BAPAUME

www.locatis-materiels.fr | 03.61.62.87.00

CHARGEUR SUR PNEUS 2T4

BOBCAT S450

CARACTÉRISTIQUES	
PERFORMANCES	
Force d'arrachement en levage	1180 daN
Force d'arrachement en cavage	1200 daN
Capacité de charge nominale (ISO 14397-1)	608 kg
Charge de basculement (ISO 14397-1)	1215 kg
Couple aux arbres de roue	4868.0 Nm
TEMPS DE CYCLES	
Levage des bras	3.2 s
Abaissement des bras	2.5 s
Rappel du godet	1.4 s
Ouverture du godet	1.8 s
POIDS	
Poids en ordre de marche	2365 kg
Poids à l'expédition	2052 kg
MOTEUR	
Marque / Modèle	Kubota / V2203-M-DI-E2B-BC-3
Carburant	Diesel
Refroidissement	Liquide
Puissance à 2400 tr/min	36.4 kW
Régime nominal (CEE 80/1269, ISO 9249)	3000.0 RPM
Couple à 1425 tr/min (SAE J1995, brut)	150.0 Nm
Nombre de cylindres	4
Cylindrée	2196 cm^3
Alésage	87 mm
Course	92,4 mm
Graissage	Forcé avec filtre
Ventilation du carter	Fermé
Filtre à air	Cartouche sèche remplaçable avec élément de sécurité
Allumage	Compression diesel
Aide au démarrage	Bougies de préchauffage

Document non contractuel - LOCATIS MATERIELS - JANVIER 2026

LOCATiS MATERIELS

FICHE TECHNIQUE

HAUTE-AVESNES | CAMPAGNE-LÈS-HESDIN | BAPAUME

www.locatis-materiels.fr | 03.61.62.87.00

CHARGEUR SUR PNEUS 2T4

BOBCAT S450

CARACTÉRISTIQUES	
SYSTÈME ÉLECTRIQUE	
Alternateur Batterie	90 A 12 V — 600 A démarrage à froid à -18 °C — capacité de réserve de 115 minutes à 25 A
Démarreur	12 V — à engrenage — 3,0 kW
SYSTÈME HYDRAULIQUE	
Type de pompe	À engrenage, entraînée par le moteur
Débit de la pompe	64.00 L/min
Pression max. aux raccords rapides	22.4-23.1 MPa
Distributeur	Trois tiroirs, à centre ouvert avec verrouillage du flottement sur le levage et tiroir des auxiliaires à commande électrique
Filtre hydraulique	Remplaçable, à débit plein, dans le réservoir
Conduites	Conduites, flexibles et raccords SAE standard
VÉRINS HYDRAULIQUE	
Vérin de levage (2)	À double effet
Alésage du vérin de levage	50,8 mm
Tige du vérin de levage	31,8 mm
Course du vérin de levage	665 mm
Vérin de cavage (2)	À double effet, avec fonction d'amortissement sur l'ouverture et la fermeture du godet
Alésage du vérin de cavage	60,5 mm
Tige du vérin de cavage	31,8 mm
Course du vérin de cavage	357 mm
TRACTION	
Pneus standard	Pneus usage intensif Bobcat 10 x 16,5, 10 plis
Pneus renforcés	Pneus renforcés Bobcat 10 x 16,5, 10 plis
Pneus gonflés mousse	Pneus renforcés Bobcat 10 x 16,5, 10 plis, gonflés mousse
Pneus pleins souples (en option)	Pneus pleins souples 10 x 16,5
Vitesse de déplacement max. (petite vitesse)	11.4 km/h

Document non contractuel - LOCATIS MATERIELS - JANVIER 2026

LOCATiS MATERIELS

FICHE TECHNIQUE

HAUTE-AVESNES | CAMPAGNE-LÈS-HESDIN | BAPAUME

www.locatis-materiels.fr | 03.61.62.87.00

CHARGEUR SUR PNEUS 2T4

BOBCAT S450

CARACTÉRISTIQUES	
ENTRAÎNEMENT	
Transmission	Pompes à pistons hydrostatiques en tandem, variables à l'infini, entraînant deux moteurs hydrostatiques entièrement réversibles
Chaînes de réduction finale	Chaînes à galets sans fin #80 HSOC pré-étirées (sans maillon rapide) et barbotins logés dans un carter de chaînes scellé avec graissage par huile (les chaînes ne nécessitent aucun réglage périodique). Deux chaînes par côté sans pignon tendeur.
Entraînement principal	Entraînement hydrostatique à quatre roues motrices
Diamètre des arbres de roue	50,8 mm, traités thermiquement. Trompettes de pont soudées au carter de chaînes. Protection par joint à labyrinthe sur chaque arbre.
Écrous de roue	Huit goujons de roue de 9/16" fixés à chaque moyeu
CONTENANCES	
Carter de chaînes	21 L
Système de refroidissement	9,50 L
Huile moteur avec filtre	8,70 L
Réservoir de carburant	54,50 L
Réservoir hydraulique	5,30 L
Système hydraulique / hydrostatique	36 L
COMMANDES	
Moteur	Levier d'accélérateur
Démarrage	Démarrage et arrêt par contacteur à clé ou démarrage sans clé en option. Bougies de préchauffage activées automatiquement par le tableau de bord standard ou Deluxe.
Circuit auxiliaire avant (standard)	Contacteur électrique sur le levier de direction droit
Circuit auxiliaire arrière (en option)	Contacteur électrique sur le levier de direction gauche
Fonctions de levage et de cavage	Pédales séparées, ou commandes ACS (Advanced Control System) ou commandes aux manipulateurs commutables (SJC) en option
Frein de service	Deux systèmes hydrostatiques indépendants contrôlés par deux leviers de direction
Frein auxiliaire	Une des transmissions hydrostatiques

Document non contractuel - LOCATIS MATERIELS - JANVIER 2026

LOCATiS MATERIELS

FICHE TECHNIQUE

HAUTE-AVESNES | CAMPAGNE-LÈS-HESDIN | BAPAUME

www.locatis-materiels.fr | 03.61.62.87.00

CHARGEUR SUR PNEUS 2T4

BOBCAT S450

CARACTÉRISTIQUES	
Frein de stationnement	Frein multidisque appliqué par ressorts et libéré par pression hydraulique, commandé par contacteur basculant sur le tableau de bord
Direction	Direction et vitesse commandées par deux leviers
Libération de la pression du circuit hydraulique auxiliaire	Libération de la pression par le bloc des raccords rapides. Maintenir enfoncé pendant 5 s.
SÉCURITÉ	
Dispositif de verrouillage Bobcat (BICS), de série	L'opérateur doit être assis à son poste dans la chargeuse, l'arceau de sécurité abaissé et le moteur en marche. Une fois que l'opérateur a appuyé sur le bouton PRESS TO OPERATE LOADER (activation des fonctions de la chargeuse), il peut utiliser les fonctions hydrauliques de levage et de cavage de la chargeuse et le système de translation.
Commande de dérivation des bras de levage, de série	Permet d'abaisser les bras de levage quand les conditions normales de fonctionnement ne le permettent pas.
Ceinture de sécurité, de série	À attacher impérativement lors de l'utilisation de la chargeuse. La ceinture de sécurité à trois points offre une sécurité optimale à vitesse élevée.
Arceau de sécurité, de série	Dispositif de retenue secondaire ; sert également d'accoudoir.
Cabine de l'opérateur, de série	Cabine de l'opérateur fermée avec grilles latérales et une largeur interne minimale de 838 mm, conforme aux normes SAE-J1040 et ISO 3471 relatives aux structures de protection contre le renversement (ROPS) et aux normes SAE-J1043 et ISO 3449 de niveau I* relatives aux structures de protection contre la chute d'objets (FOPS). L'option niveau II** est disponible. * Niveau I : protection contre la chute de briques, de petits blocs de béton et d'outils pouvant survenir lors de travaux de voirie, de paysagisme ou sur les chantiers de construction. ** Niveau II : protection en cas de chute d'arbres ou de pierres sur les machines utilisées pour les travaux de déblaiement, les travaux de démolition en surplomb ou les travaux forestiers
Dispositif d'arrêt des bras de levage, de série	Utilisé lors de l'entretien si les bras de levage sont relevés.
Frein de stationnement, de série	Enclenchez toujours le frein de stationnement avant de quitter la chargeuse.

Document non contractuel - LOCATIS MATERIELS - JANVIER 2026

LOCATiS MATERIELS

FICHE TECHNIQUE

HAUTE-AVESNES | CAMPAGNE-LÈS-HESDIN | BAPAUME

www.locatis-materiels.fr | 03.61.62.87.00

CHARGEUR SUR PNEUS 2T4

BOBCAT S450

CARACTÉRISTIQUES	
Mains courantes, de série	S'y tenir pour entrer et sortir de la chargeuse.
Antidérapant, de série	Entrez et sortez de la chargeuse en prenant appui sur l'antidérapant placé sur les bras de levage et le châssis principal.
Marchepieds de l'accessoire, de série	S'y tenir pour entrer et sortir de la chargeuse.
Vitre arrière, de série	Sortie de secours.
Feux de travail avant et arrière, de série	Pour les travaux en intérieur ou dans l'obscurité.
Alarme de recul, en option	Pour la conduite dans les zones où le trafic est fréquent.
Kits de levage, en option	Des kits de levage sont disponibles pour pouvoir déplacer la chargeuse dans des zones difficiles d'accès.
Kit pour applications spéciales, en option	Empêche des objets et des matériaux de pénétrer par les ouvertures de la cabine.
Guide de l'Opérateur, de série	Le Guide de l'Opérateur résistant aux intempéries, fixé à l'intérieur de la cabine, contient des instructions sur le fonctionnement de la machine et des autocollants de sécurité avec images et symboles internationaux.

Document non contractuel - LOCATIS MATERIELS - JANVIER 2026